Biesse社製システム用クランプ装置

メカ式クランプ VCMC-B-QUICK

クランプ範囲: 15 mm ~ 85 mm、クイック調整機構付き

WOOD

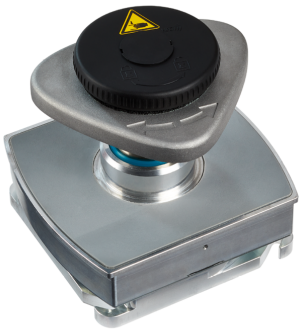

メカ式クランプ VCMC-B-QUICK

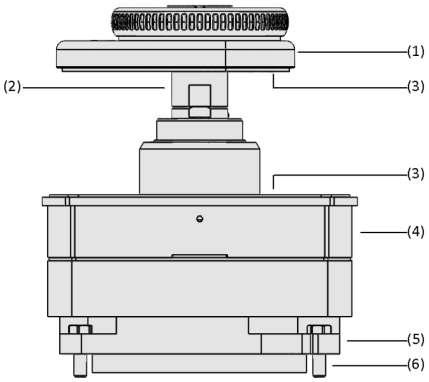

システムデザイン メカ式クランプ VCMC-B-QUICK

VCMC-B-QUICKを使用することで、窓枠など幅の狭いワークも固定が可能

業界特有のアプリケーションへの適合性

アプリケーション

- Biesse (ビエッセ) 社製コンソール ATS / EPSに取付が可能なメカ式クランプブロック
- ドアフレームや窓枠のような、幅が狭く湾曲したワークもしっかりと固定
- 工具を使用せずに容易にクランプの高さを変更することができ、工程に合わせて柔軟に使用可能
- コンソール内の真空圧で作動するため、追加の機器が不要

デザイン

- (1) 三角形クランププレート: クランプ高さとワークへの接触面を工具なしで調整可能、真空により上下しワークを固定
- (2) クランプ範囲を広げるための延長パーツ
- (3) 水平方向の力への安定性を高める摩擦材
- (4) メインボディ: Biesse社製コンソールとの接続部 (5) を備えたアルミ製の本体
- (6) コンソールへの固定用六角ボルト

製品特徴

- クランププレートは工具なしで調整可能なため、セットアップ時間を削減
- 最大700 Nのクランプ力により、幅の狭いワークであってもしっかりと把持
- コンソール内の真空圧で作動するため、追加の設備が不要
- 特殊な摩擦材により、負荷の大きな加工を行う場合にも安定したワークの保持を実現
- 非常に大きなクランプ範囲により幅広いワークに対応可能

© J. Schmalz GmbH / 技術的な変更がある場合がございます / 上で生成された 09.02.2024

シュマルツに連絡してください。 Schmalz K.K / 〒224-0027 横浜市都筑区大棚町3001-7/ +81 45 565-5150 / schmalz@schmalz.co.jp

Biesse社製システム用クランプ装置

メカ式クランプ VCMC-B-QUICK

クランプ範囲: 15 mm～85 mm、クイック調整機構付き

発注コード メカ式クランプ VCMC-B-QUICK

VCMC-B	–	QUICK	–	150x135	x48	–	15-85
1		2		3	4		5

1 – 製品仕様

タイプ	種類
VCMC-B	メカ式クランプ (ビエッセ社製コンソール向け)

2 – 製品仕様

タイプ	種類
QUICK	クランプ範囲の調整が容易

3 – クランプブロックのサイズ (底面)

タイプ	サイズ
(例) 150x135	150x135 mm

4 – クランプブロックの高さ

タイプ	サイズ
(例) x48	48 mm

5 – クランプ範囲

タイプ	クランプ範囲
(例) 15-85	15～85 mm

メカ式クランプ VCMC-B-QUICK は以下の製品で構成されます。

- クイック調整機構付きクランププレート
- アルミ製メインボディ
- 六角ボルト

スペアパーツ: クランププレート
アクセサリ: クランプ範囲延長パーツ

発注データ メカ式クランプ VCMC-B-QUICK

型式	製品コード
VCMC-B-QUICK 150x135x48 15-85	10.01.12.04750
VCMC-B-QUICK 150x135x74 15-85	10.01.12.04752

発注データ スペアパーツ メカ式クランプ VCMC-B-QUICK

スペアパーツ		製品コード
-	SPAN-TELL 110x30 EXZ VCMC	10.01.12.04688

発注データ アクセサリ メカ式クランプ VCMC-B-QUICK

アクセサリ		製品コード
六角付き延長	VRL-S M20x1x35	10.01.12.04374

テクニカルデータ メカ式クランプ VCMC-B-QUICK

型式	クランプ範囲 [mm]
VCMC-B-QUICK 150x135x48 15-85	15.0 ~ 85.0 mm
VCMC-B-QUICK 150x135x74 15-85	15.0 ~ 85.0 mm

シュマルツに連絡してください。 Schmalz K.K / 〒224-0027 横浜市都筑区大棚町3001-7/ +81 45 565-5150 / schmalz@schmalz.co.jp

メカ式クランプ VCMC-B-QUICK

クランプ範囲: 15 mm ~ 85 mm、クイック調整機構付き

デザインデータ メカ式クランプ VCMC-B-QUICK

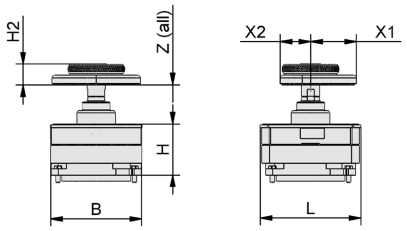

VCMC-B-QUICK

シュマルツに連絡してください。 Schmalz K.K / 〒224-0027 横浜市都筑区大棚町3001-7/ +81 45 565-5150 / schmalz@schmalz.co.jp

メカ式クランプ VCMC-B-QUICK

クランプ範囲: 15 mm ~ 85 mm、クイック調整機構付き

デザインデータ メカ式クランプ VCMC-B-QUICK

型式	B [mm]	H [mm]	H2 [mm]	L [mm]	X1 [mm]	X2 [mm]	Z（ストローク）[mm]
VCMC-B-QUICK 150x135x48 15-85	133	48	30	146.4	66.5	44	9
VCMC-B-QUICK 150x135x74 15-85	133	74	30	146.4	66.5	44	9

マルチメディアによる製品紹介

メディア	リンク
製品紹介映像	https://vimeo.com/178568576 https://vimeo.com/194826873 https://vimeo.com/193850139 https://vimeo.com/260009196

シュマルツに連絡してください。 Schmalz K.K / 〒224-0027 横浜市都筑区大棚町3001-7/ +81 45 565-5150 / schmalz@schmalz.co.jp